Aufbau-Rotator Typ 610H-2/4-G3/4“

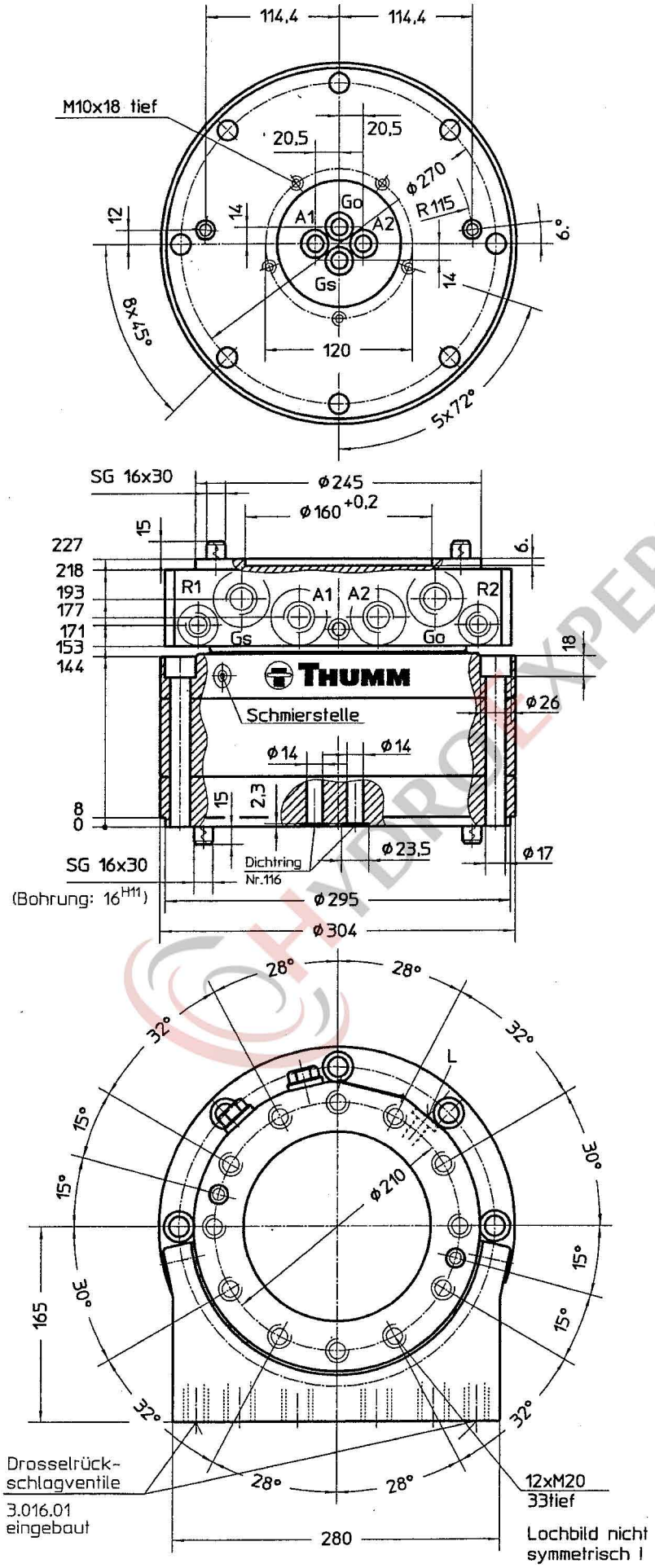

Ausführungsvariante:

mit 4 Öldurchgängen

Arbeitsmaschine:
Dienstgewicht:
Bei pendelnder Befestigung bis 16t
Bei starrer Befestigung bis 10,5t

Anbaugeräte: (Unsere Empfehlung)
Zweischalengreifer bis 1,0m³
Mehrschalengreifer bis 0,5m³
Bei Sondergeräten bitten wir
um Rücksprache

Technische Daten:

max.Axialbelastung	= 100KN
max.Radialbelastung	= 70KN
Pmax. Go/Gs A1/A2	= 35MPa
Pmax.Drehmotor	= 25MPa
Drehmoment/ 1 MPa	= 120Nm
Schluckvolumen	= 940cm³/U
min.Öldurchgang Gs/Go	= NW14
min.Öldurchgang A1/A2	= NW14
Masse	= 91kg
max.Umdrehung	= 30U/min
max.Biegemoment :	siehe 4.610.00

Lieferumfang:

4 Dichtring Nr. 116
4 Connex-Stift SG 16x30

Anschlüsse:

R1,R2: Rotator drehen		G 1/2"
Go: Greifer öffnen		G 3/4"
Gs: Greifer schließen		G 3/4"
A1,A2: Zusatzfunktion		G 3/4"
L: Meßanschluß		G 1/4"

Ölverteiler Baugröße Ö8

Ausgabe **P03** Gm.

Lackierung: grundiert schwarz

Änderungen vorbehalten!

Nachdruck verboten!

Frühere Maßblätter werden hiermit ungültig!

HYDROEXPERT.RU