PTO MERCEDES AXOR G 210-211 ISO UZUN (ÇİFT DİŞLİ)

PTO MERCEDES AXOR G 210-211 ISO LONG (DOUBLE GEAR)

PTO KODU: PTO CODE: **20815KOHIL**

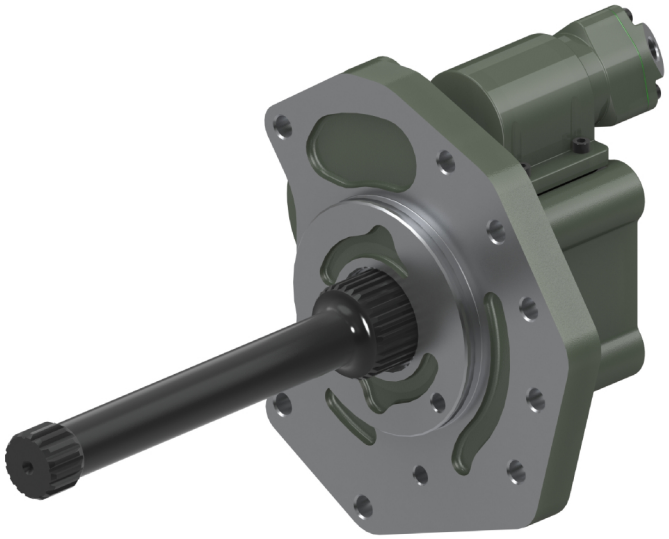

ŞANZIMAN TİPİ: GEARBOX TYPE:	G 131-9/14,57-1,0 (RETARDER), G 210-16/14,2 (RETARDER), G 211-16/17,0 (RETARDER), G 221-9 (RETARDER), G 231-16 (RETARDER), G 240-16/11,7 (RETARDER), G 241(RETARDER), G 260-16 (RETARDER), G 280 (RETARDER), G 281 (RETARDER), G 330-12/11,63-16,17 (RETARDER)
ARAÇLAR: USED VEHICLES:	**MERCEDES:** AXOR 1480L, ATEGO 1833, ATEGO 2533, AXOR 1843LS, AXOR 1628, AXOR 1833, AXOR 1841, AXOR 1858, AXOR 2543, AXOR 3028, AXOR 3228, AXOR 3235, AXOR3326, AXOR 4040, AXOR 4141, AXOR 4148, AXOR 3225, AXOR 3340, AXOR 4038, AXOR 2628, AXOR 1824

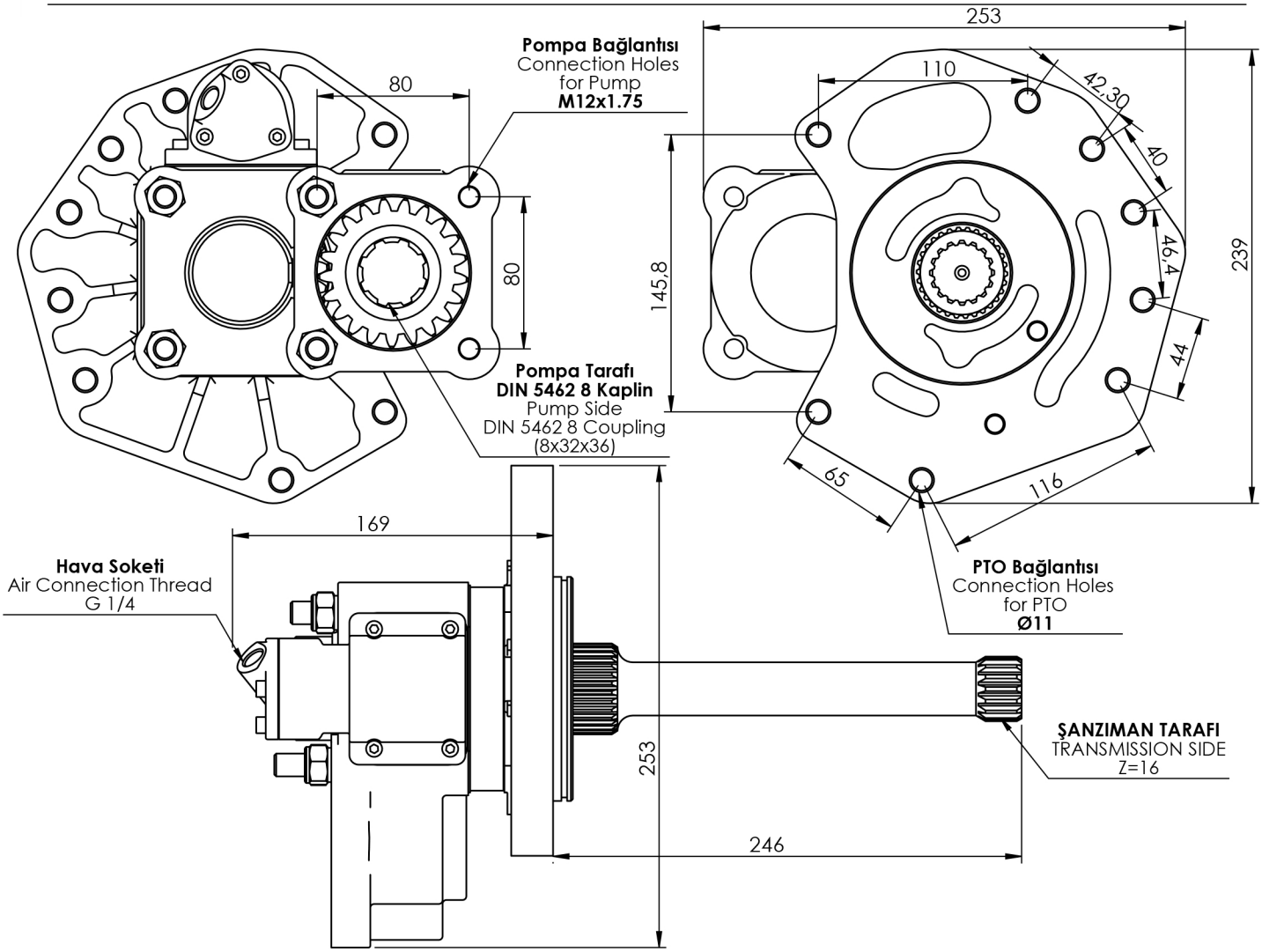

ÇIKIŞ TORKU OUTPUT TORQUE	GÜÇ POWER	AKTARIM ORANI TRANSMISSION RATIO	BAĞLANTI ŞEKLİ MOUNTING TYPE	KONTROL TİPİ KONTROL TYPE	DÖNÜŞ YÖNÜ ROTATION	AĞIRLIK WEIGHT
275,5 Nm	14,5 Kw	1:1,19	Kuyruk/Rear	Pnömatik/Pneumatic	Sol/Left(ccw)	15,5 Kg

*Bu katalogda bulunan resim ve çizimlerin tüm hakları ZİYA USTA LTD. ŞTİ.'ye aitttir. Önceden haber vermeksizin değişiklik yapma hakkı saklıdır.
* Rights of the photograps and drawings that existing in catalogue bellongs to ZIYA USTA Co. Ltd. Can be changed without noticing.