PTO ZF-4 (R1.33) KUYRUKTAN CIFT DISLI
PTO ZF-4 (R1.33) FROM REAR DOUBLE GEAR

PTO KODU: 20172KOHIL
PTO CODE:

ŞANZIMAN TİPİ: GEARBOX TYPE:	ZF01
ARAÇLAR: USED VEHICLES:	

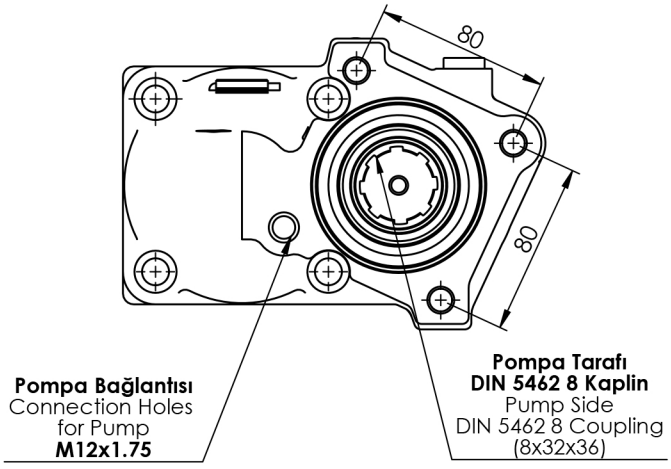

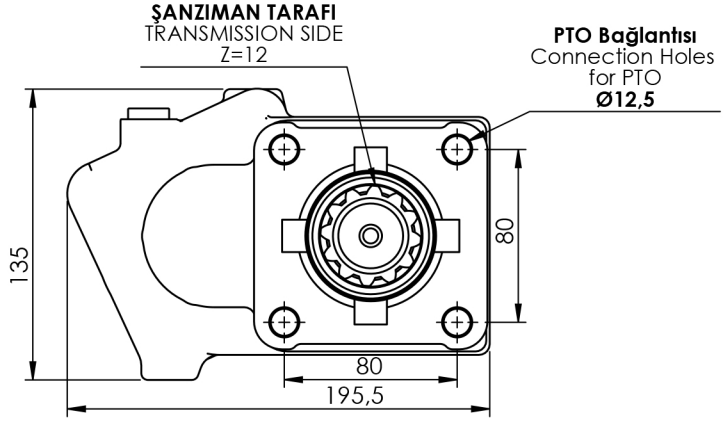

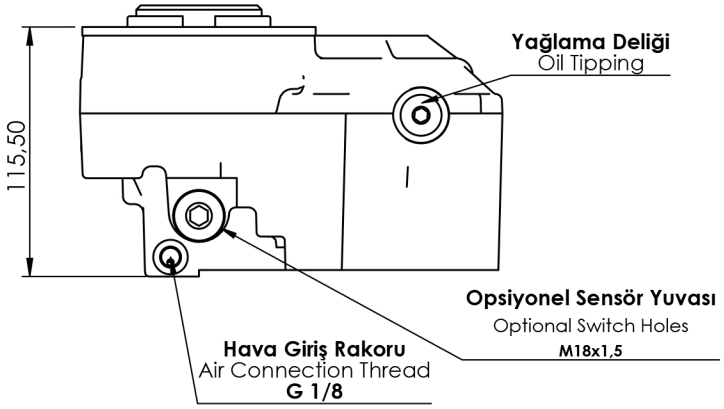

ÇIKIŞ TORKU OUTPUT TORQUE	GÜÇ POWER (@1000 rpm)	AKTARIM ORANI TRANSMISSION RATIO	BAĞLANTI ŞEKLİ MOUNTING TYPE	KONTROL TİPİ KONTROL TYPE	DÖNÜŞ YÖNÜ ROTATION	AĞIRLIK WEIGHT
286 Nm	30 Kw	1:1,33	Kuyruk/Rear	Pnömatik/Pneumatic	Sol/Left(ccw)	11 Kg

*Bu katalogda bulunan resim ve çizimlerin tüm hakları ZİYA USTA LTD. ŞTİ.'ye aittir. Önceden haber vermeksizin değişiklik yapma hakkı saklıdır.
* Rights of the photograps and drawings that existing in catalogue bellongs to ZIYA USTA Co. Ltd. Can be changed without noticing.